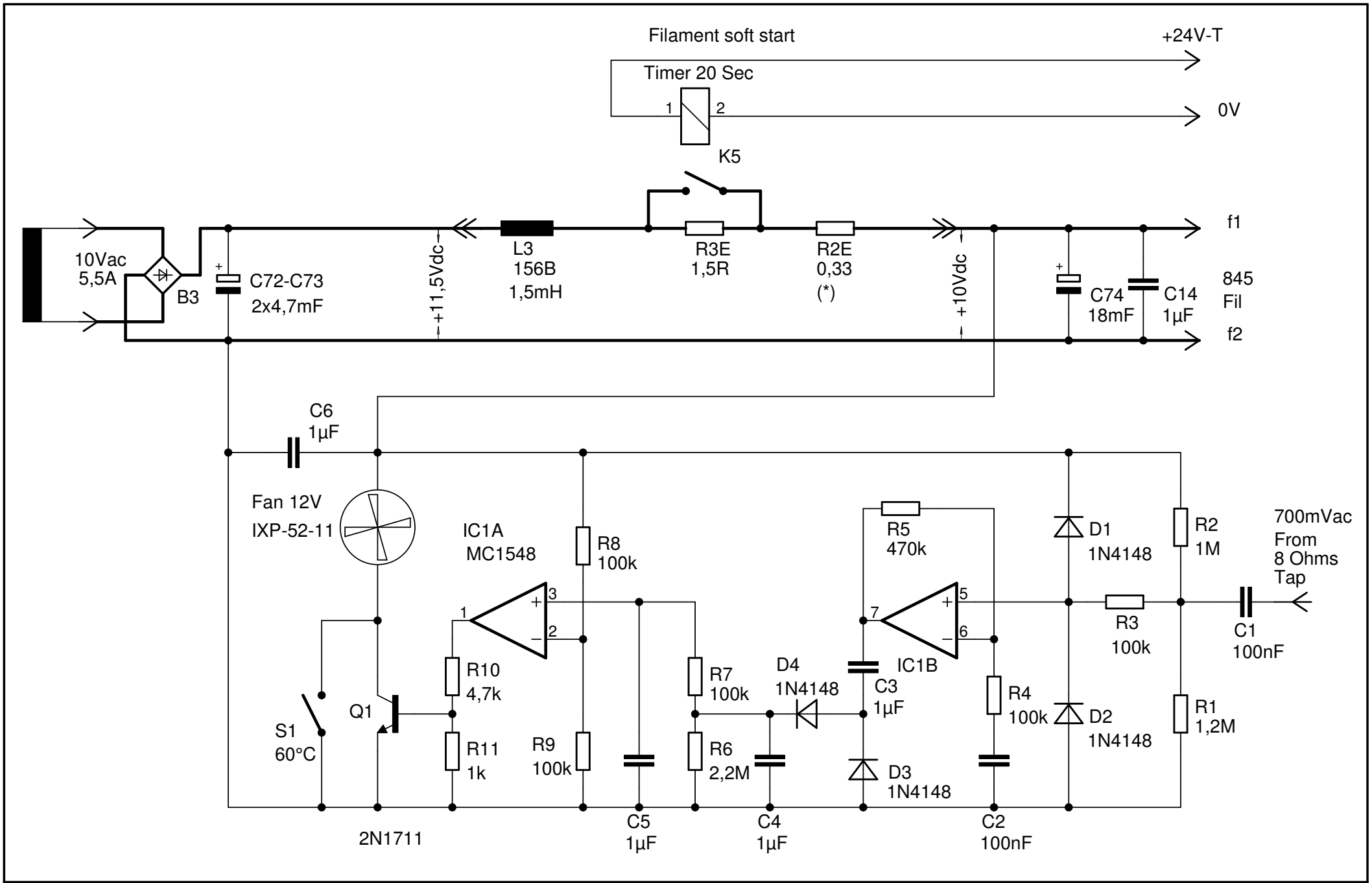

SE845 - Filament & Fan

NovoTone