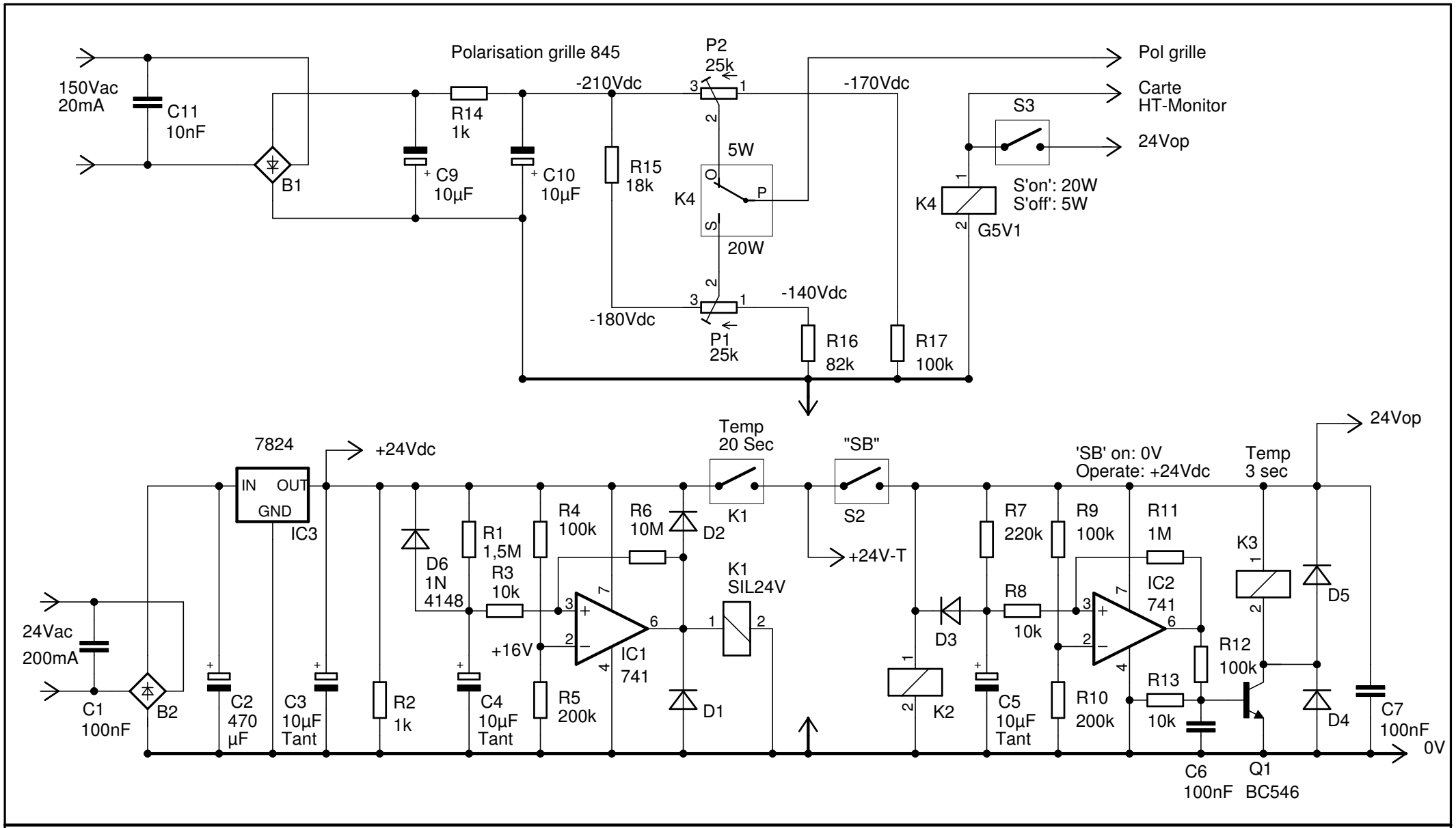


845SE - Temporisations & Polarisations

NovoTone