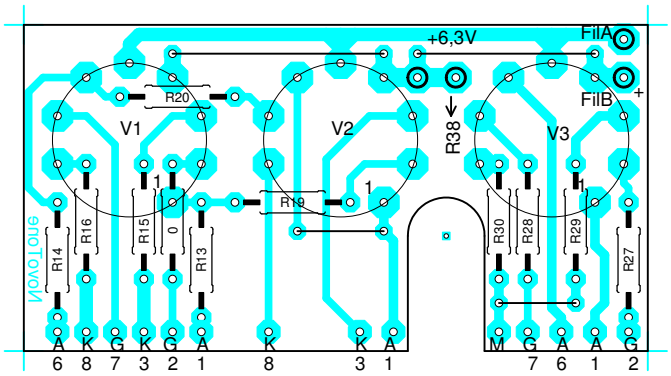
+6,3V
FilA
FilB
+
R38
V1
V2
V3
R20
R19
R14
R16
R15
R13
R30
R28
R29
R27
A K G K G A K K A
6 8 7 3 2 1 8 3 1
M G A A G
7 6 1 2