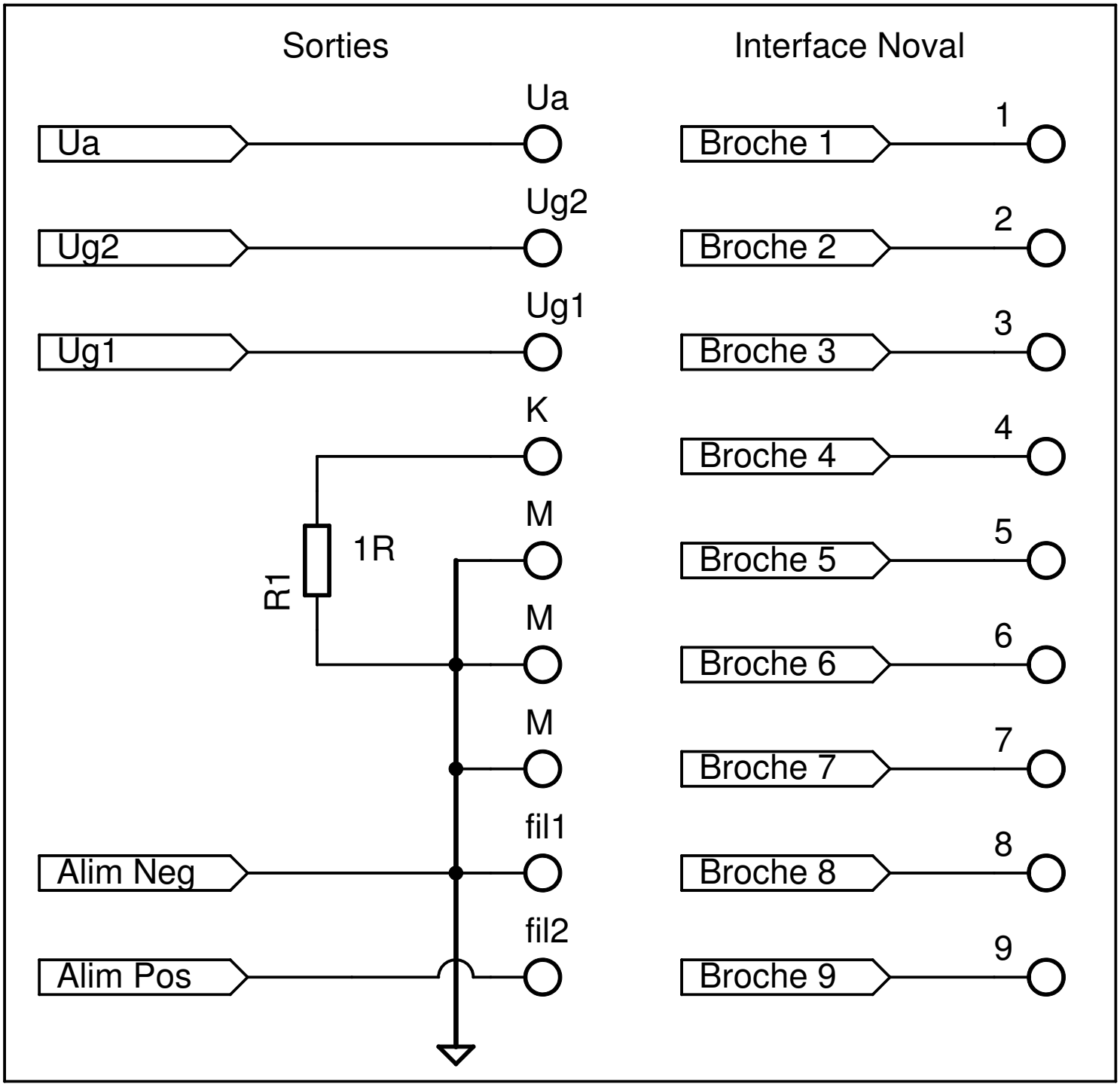
Sorties
Interface Noval
Ua
Ug2
Ug1
K
M
M
M
fil1
fil2
R1
1R
Alim Neg
Alim Pos
Broche 1
Broche 2
Broche 3
Broche 4
Broche 5
Broche 6
Broche 7
Broche 8
Broche 9
1
2
3
4
5
6
7
8
9