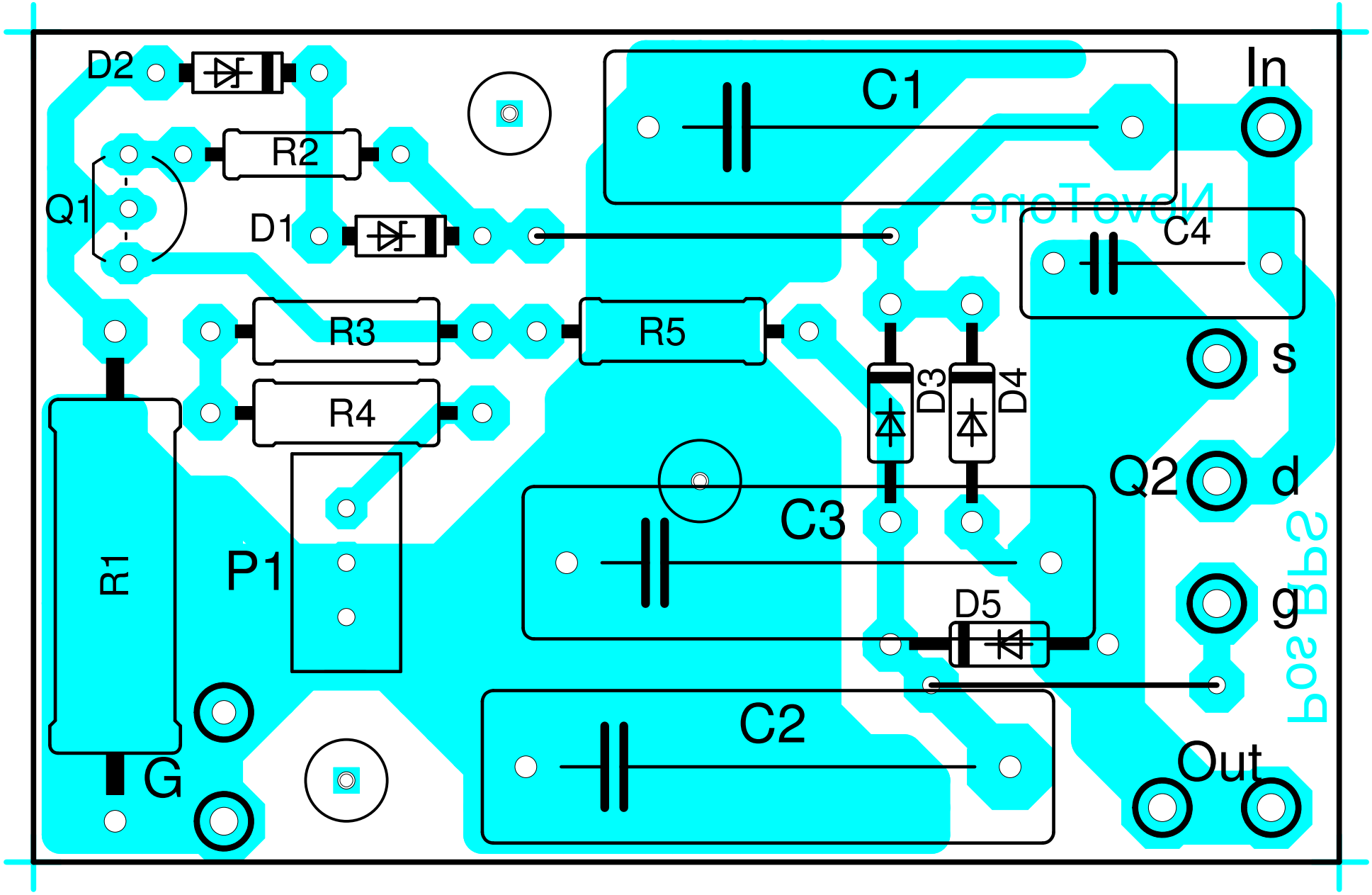
D2
R2
Q1
D1
R3
R4
R1
P1
G
R5
C1
C4
In
s
D3
D4
Q2
d
C3
D5
g
C2
Out