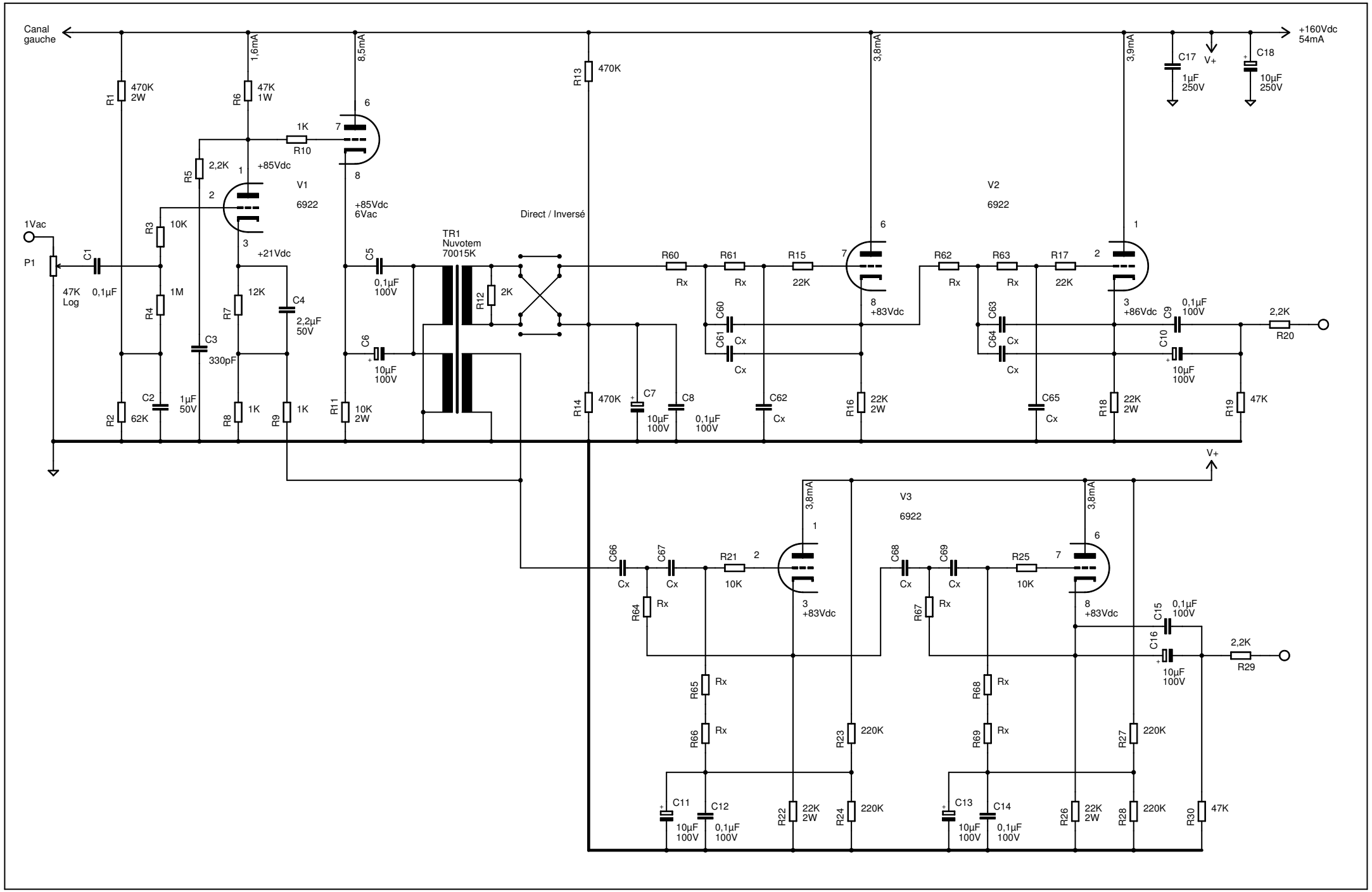
Canal gauche
+160Vdc 54mA
1Vac
P1
47K Log
C1 0,1µF
R1 470K 2W
R2 62K
R3 10K
R4 1M
C2 1µF 50V
R5 2,2K
C3 330pF
R6 47K 1W
R7 12K
R8 1K
R9 1K
C4 2,2µF 50V
1,6mA
8,5mA
R10 1K
+85Vdc
V1 6922
+21Vdc
+85Vdc 6Vac
C5 0,1µF 100V
C6 10µF 100V
R11 10K 2W
TR1 Nuvotem 70015K
R12 2K
Direct / Inversé
R13 470K
R14 470K
C7 10µF 100V
C8 0,1µF 100V
R60 Rx
R61 Rx
R15 22K
C60 Cx
C61 Cx
C62 Cx
3,8mA
+83Vdc
R16 22K 2W
V2 6922
R62 Rx
R63 Rx
R17 22K
C63 Cx
C64 Cx
C65 Cx
3,9mA
+86Vdc
R18 22K 2W
C9 0,1µF 100V
C10 10µF 100V
R19 47K
R20 2,2K
C17 1µF 250V
V+
C18 10µF 250V
V3 6922
C66 Cx
C67 Cx
R64 Rx
R21 10K
R65 Rx
R66 Rx
C11 10µF 100V
C12 0,1µF 100V
R22 22K 2W
R23 220K
R24 220K
C68 Cx
C69 Cx
R67 Rx
R25 10K
R68 Rx
R69 Rx
C13 10µF 100V
C14 0,1µF 100V
R26 22K 2W
R27 220K
R28 220K
R30 47K
C15 0,1µF 100V
C16 10µF 100V
R29 2,2K