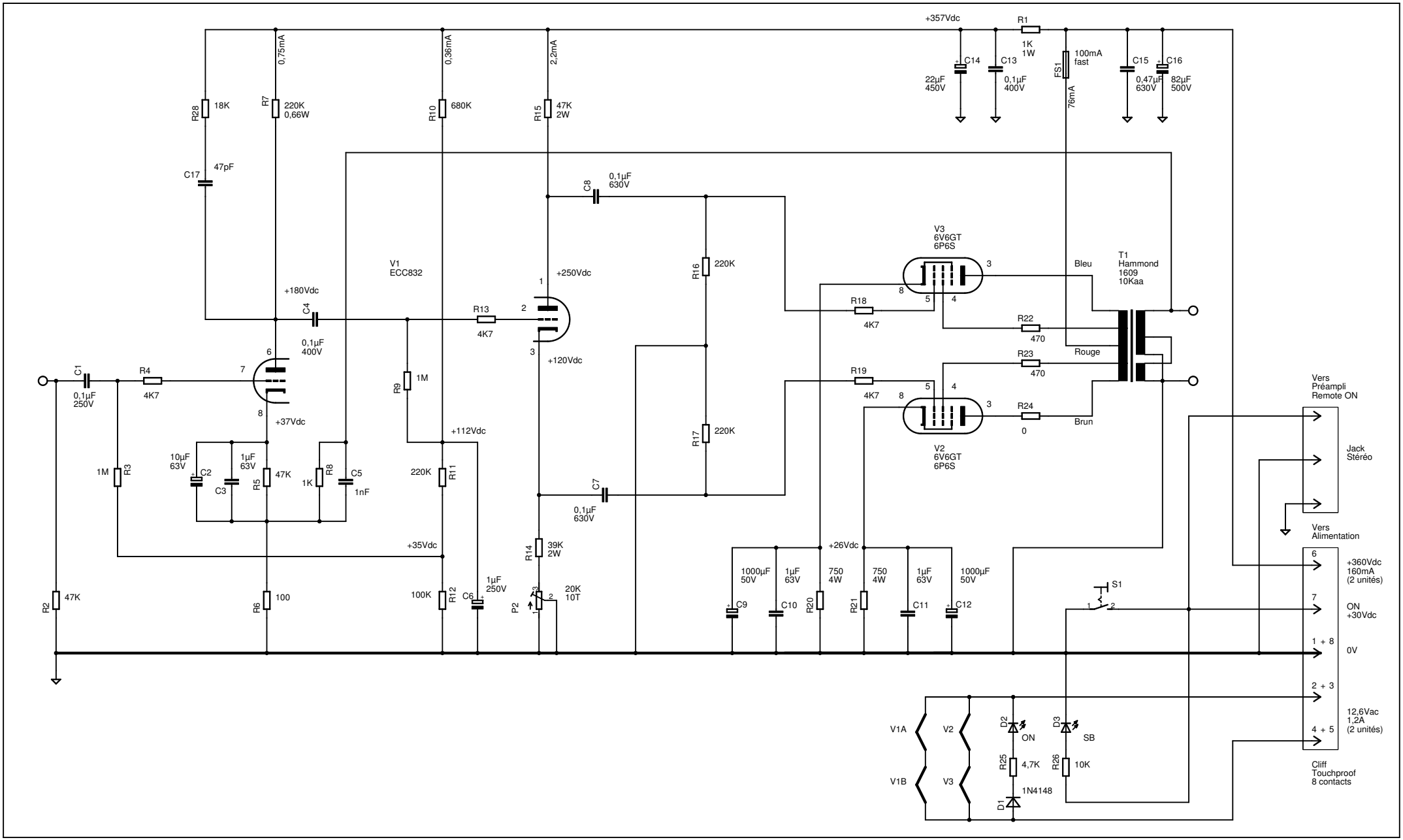
+357Vdc
R1
1K
1W
C14
22µF
450V
C13
0,1µF
400V
FS1
100mA
fast
76mA
C15
0,47µF
630V
C16
82µF
500V
R28
18K
R7
220K
0,66W
0,75mA
R10
680K
0,36mA
R15
47K
2W
2,2mA
C17
47pF
C8
0,1µF
630V
V1
ECC832
+250Vdc
+180Vdc
C4
0,1µF
400V
R13
4K7
+120Vdc
R16
220K
R17
220K
V3
6V6GT
6P6S
R18
4K7
R22
470
R23
470
R19
4K7
R24
0
V2
6V6GT
6P6S
Bleu
Rouge
Brun
T1
Hammond
1609
10Kaa
C1
0,1µF
250V
R4
4K7
+37Vdc
R9
1M
+112Vdc
1M
R3
10µF
63V
C2
1µF
63V
C3
R5
47K
1K
R8
C5
1nF
220K
R11
C7
0,1µF
630V
+35Vdc
R14
39K
2W
1µF
250V
C6
100K
R12
P2
20K
10T
R2
47K
R6
100
+26Vdc
1000µF
50V
C9
1µF
63V
C10
750
4W
R20
R21
750
4W
1µF
63V
C11
1000µF
50V
C12
S1
Vers
Préampli
Remote ON
Jack
Stéréo
Vers
Alimentation
6
+360Vdc
160mA
(2 unités)
7
ON
+30Vdc
1 + 8
0V
2 + 3
12,6Vac
1,2A
(2 unités)
4 + 5
Cliff
Touchproof
8 contacts
V1A
V1B
V2
V3
D2
ON
D3
SB
R25
4,7K
R26
10K
D1
1N4148