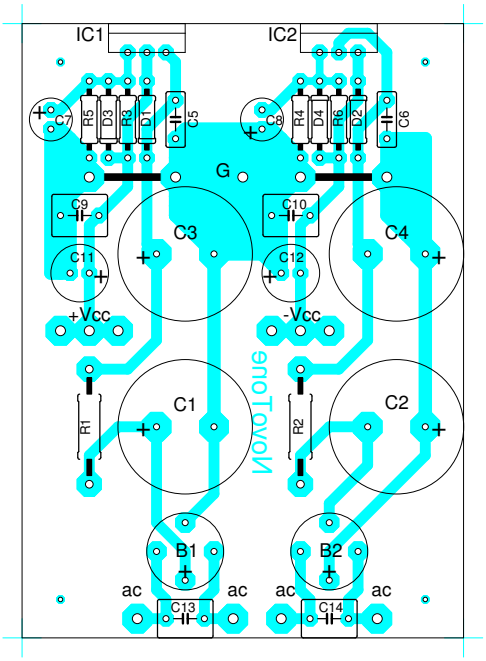
IC1
IC2
C7
R5
D3
R3
D1
C5
C8
R4
D4
R6
D2
C6
G
C9
C10
C3
C4
C11
C12
+Vcc
-Vcc
C1
C2
R1
R2
B1
B2
ac
ac
ac
ac
C13
C14