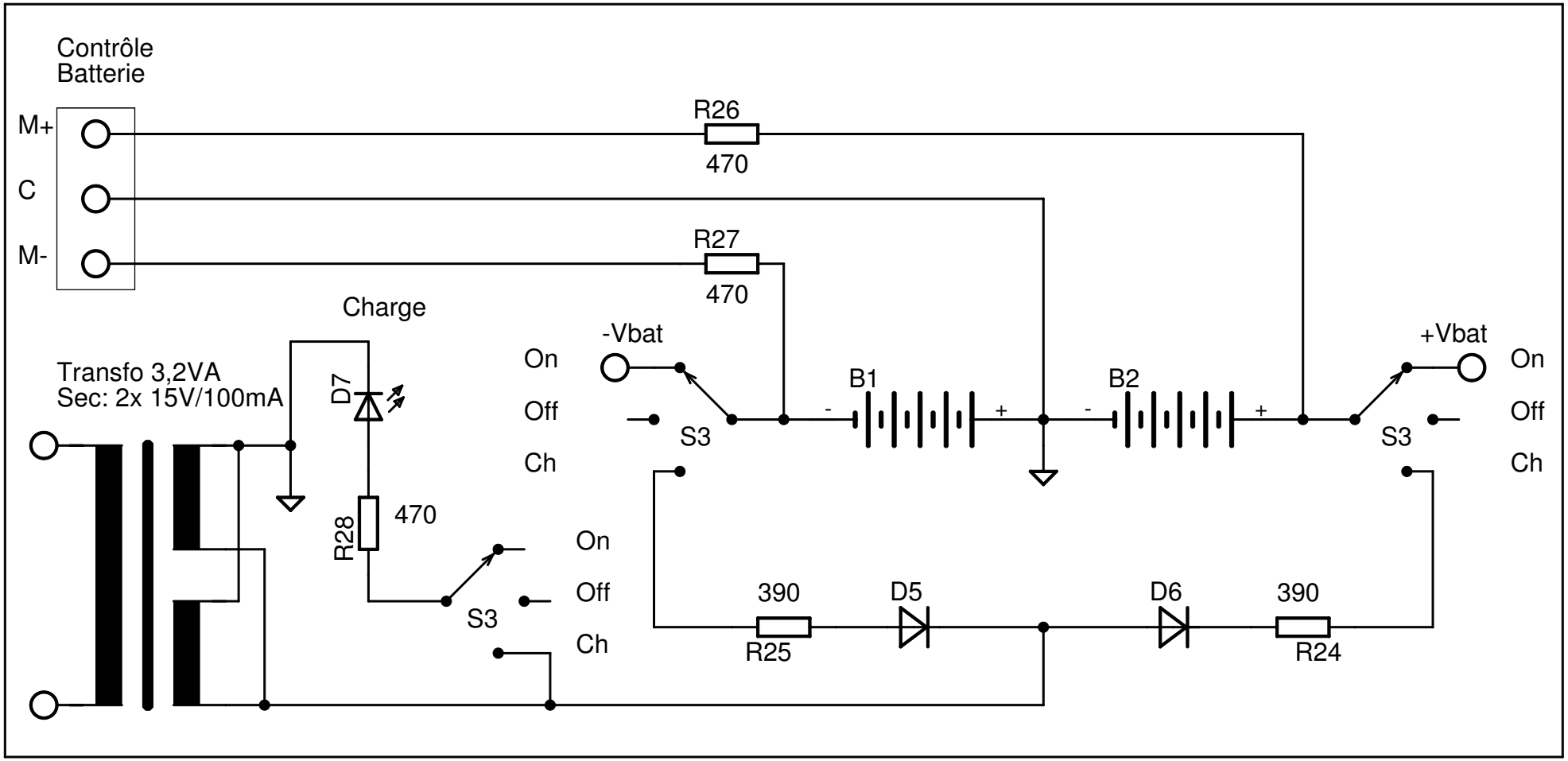
Contrôle
Batterie
M+
C
M-
R26
470
R27
470
Charge
Transfo 3,2VA
Sec: 2x 15V/100mA
D7
R28
470
-Vbat
+Vbat
On
Off
Ch
S3
B1
B2
390
R25
D5
D6
390
R24