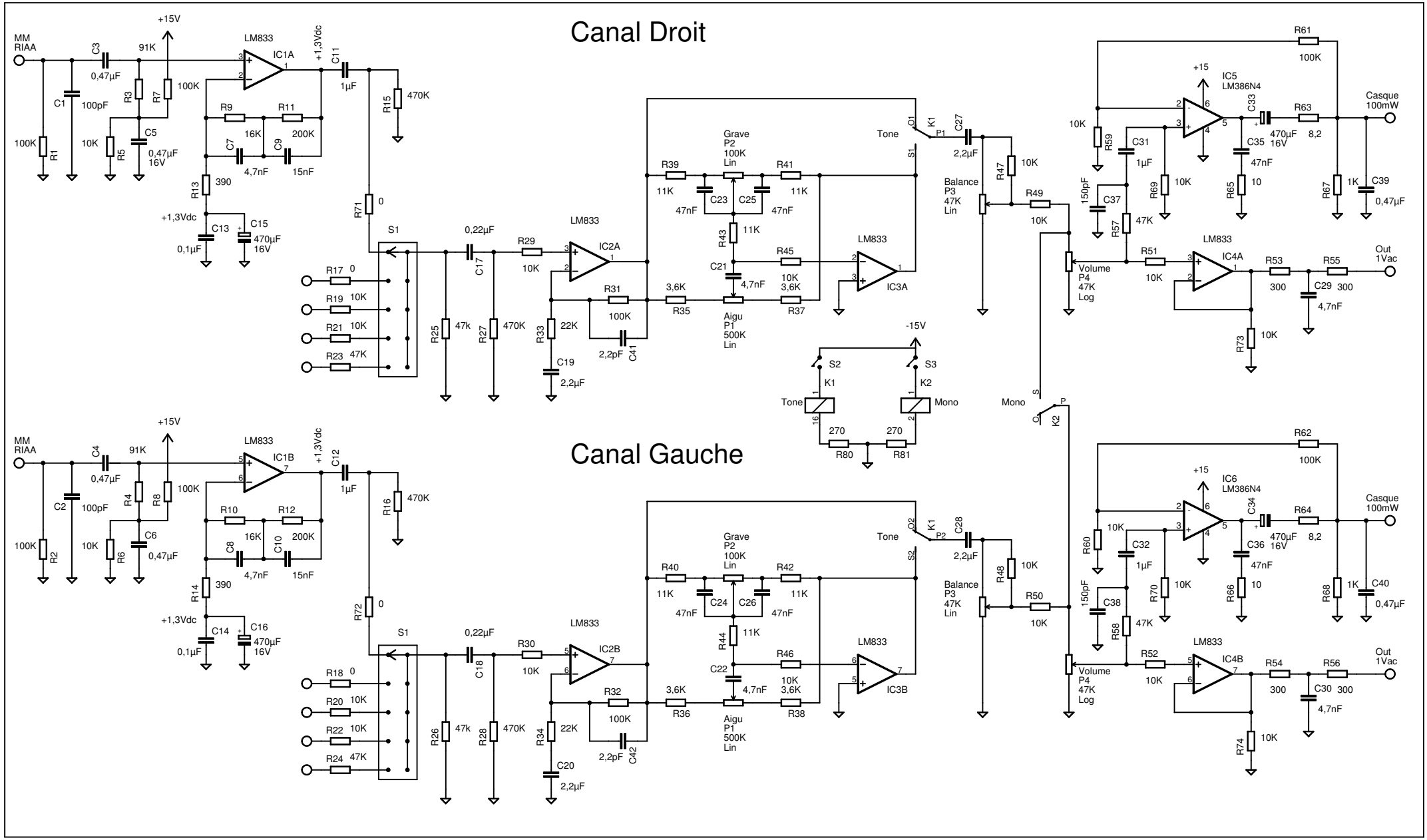
Canal Droit
Canal Gauche
MM RIAA
+15V
-15V
LM833
IC1A
IC1B
IC2A
IC2B
IC3A
IC3B
IC4A
IC4B
IC5 LM386N4
IC6 LM386N4
+1,3Vdc
Grave P2 100K Lin
Aigu P1 500K Lin
Balance P3 47K Lin
Volume P4 47K Log
Tone
Mono
Casque 100mW
Out 1Vac
S1
S2
S3
K1
K2