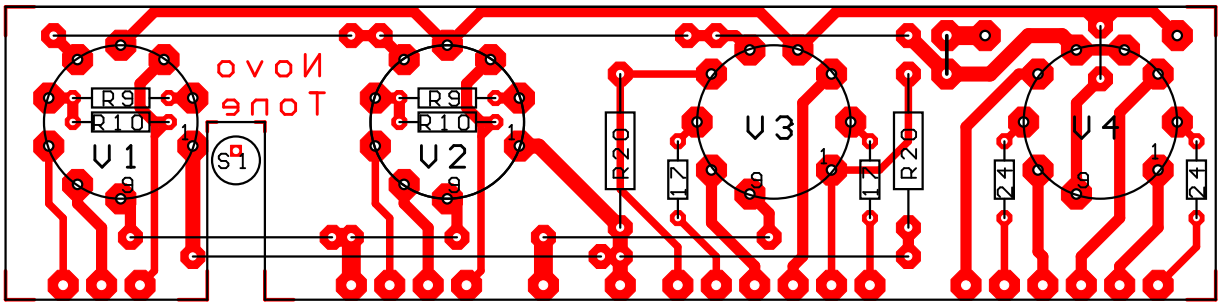
Novo
Tone
R9
R10
V1
S1
R9
R10
V2
R20
V3
R20
V4