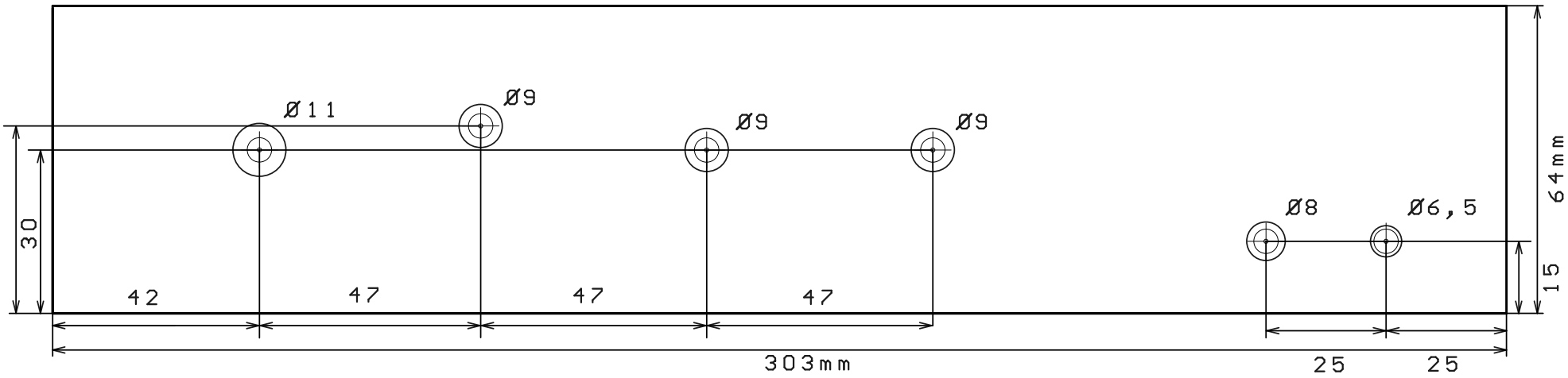
Ø11
Ø9
Ø9
Ø9
Ø8
Ø6,5
30
64mm
15
42
47
47
47
303mm
25
25